V1.1

LOHKOKAAVIO
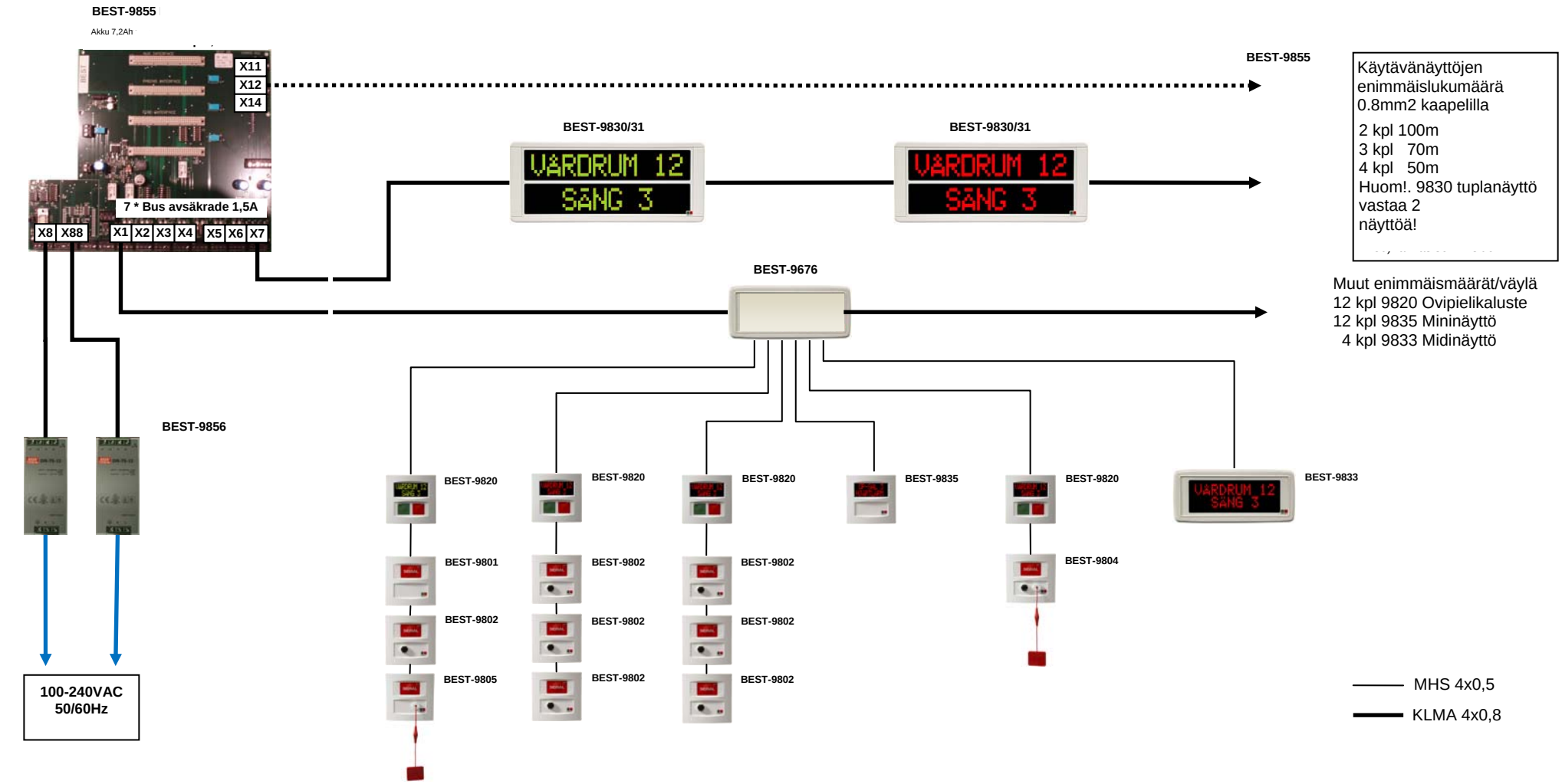
BESTIQ 9800